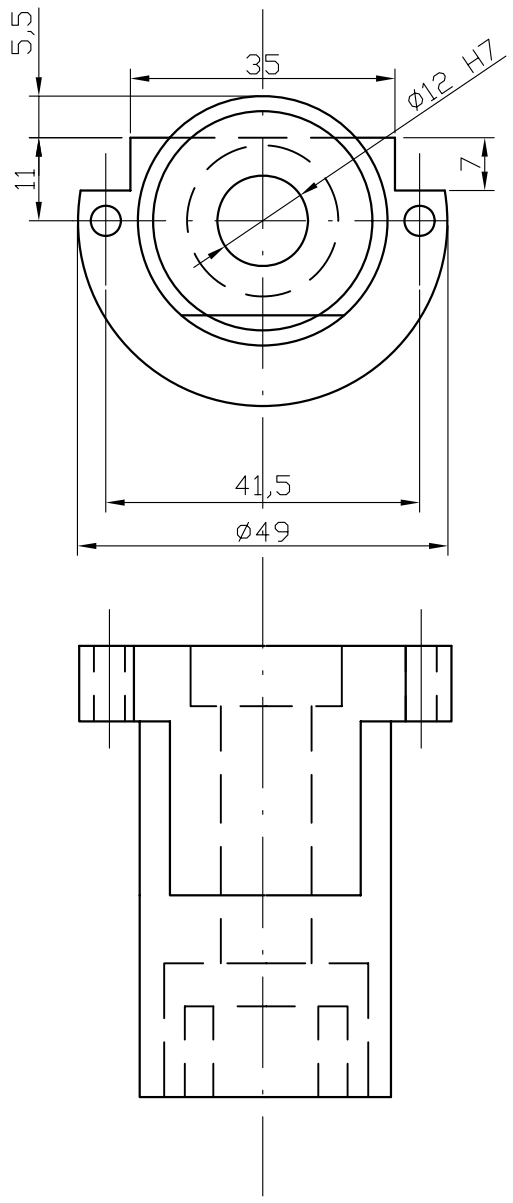

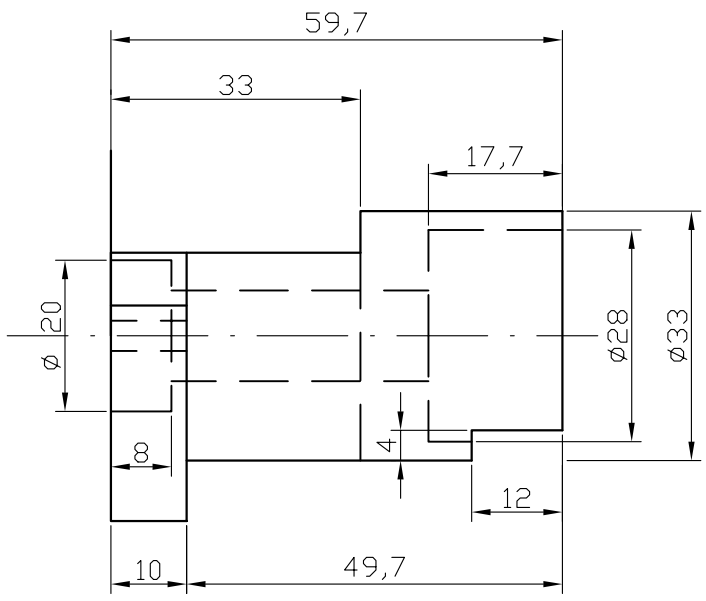

Náboj - ocel (tř. 11700). Otvor vystružený - prům. 12 H7. Osy otvorů pro upevňovací šrouby a patřičné zfréfování přizpůsobit dle vlastního stroje - nemusí to sedět.

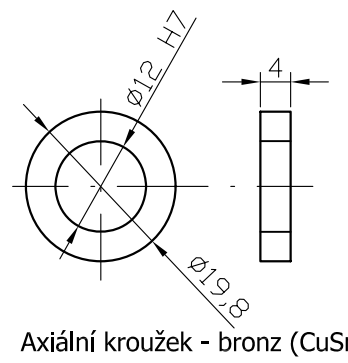

Axiální kroužek - bronz (CuSn8). Pokud možno, co nejpřesněji udělat jeho sílu, aby nekvedlal.

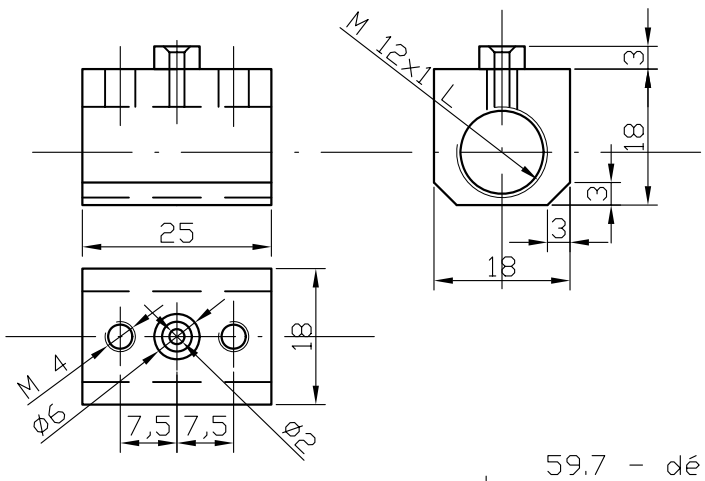

Matice - bronz (CuSn12). Její rozměry přizpůsobit drážce ve spodním dílu suportu. Uvedené rozměry sedí u mne, ale jen tak tak. Pokud dojde ke kolizi rozměrů je možné udělat v matici a na šroubu závit M 10 (11) x 1. Závit M12 je schopen bez problémů přenášet větší sílu. Záměrně nekótuji osu závitu - bude určitě všude jiná.

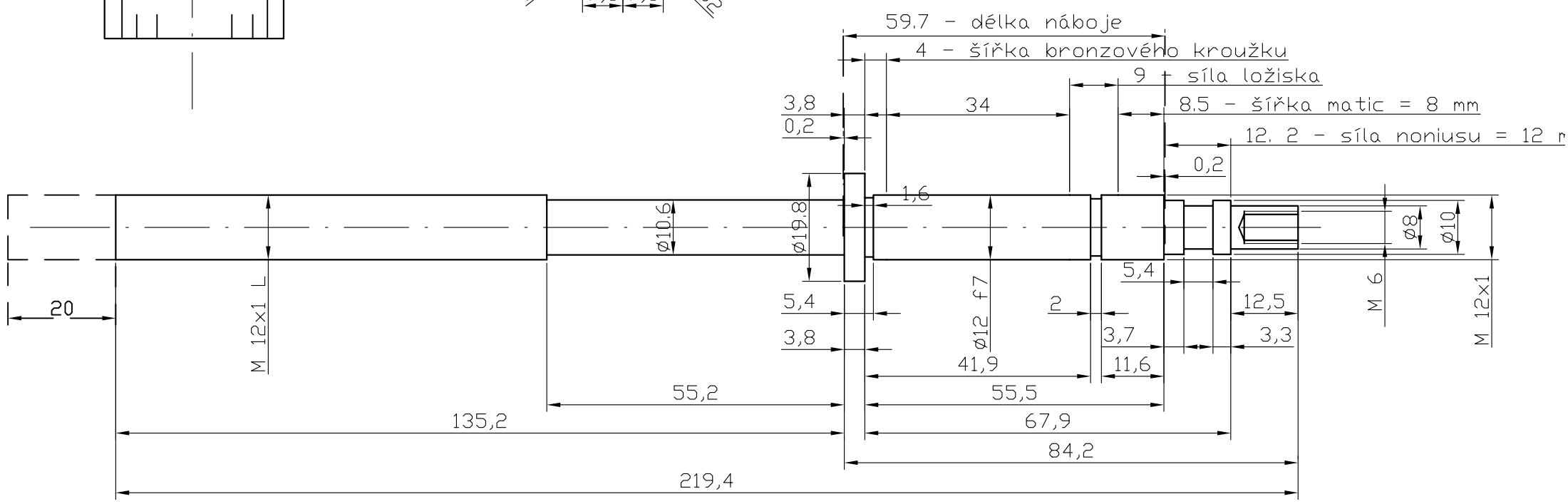

Šroub (hřídel) - ocel (tř. 11 109). Čárkovaně naznačená část vlevo by byla vhodná při používání frézovacího přípravku. Je třeba zvážit, zda šroub udělat delší, možná pak bude třeba kryt na volný konec šroubu (třísky). Část šroubu bez závitu (kóta 55.2) je odměřená na mém stroji, jinde bude možná jiná, ale je zbytečný závit do konce. Naopak je u závitu M12 potřeba provrtat větší otvor ve spodním dílu suportu. Část hřídele osazená v náboji musí chodit volně, ale těsně ve vystružené díře 12 H7, proto kóta 12 f7. Doporučuji slícovat při výrobě šroubu. Axiální ložisko je typu 51101. Vyfrézovaná část ve spodní části náboje umožňuje seřízení ložiska pomocí matic. Důležité - závit na šroubu řezat nožem a zalapovat spolu s maticí a pozor závity jsou LEVÉ ! !