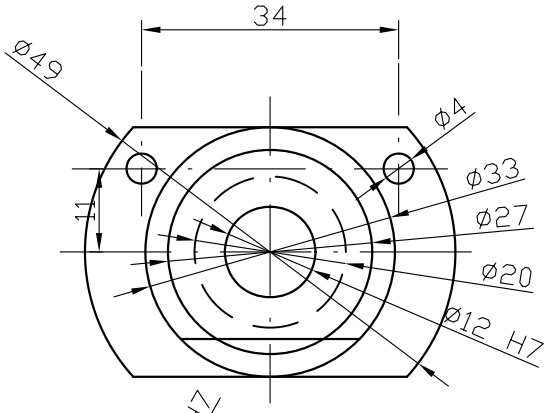

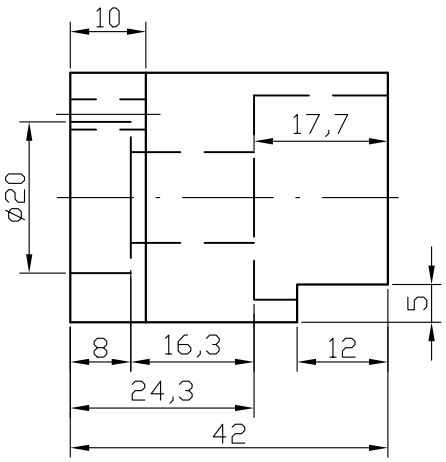

Náboj - ocel (tř. 11700). Otvor vystružený - prům. 12 H7. Osy otvorů pro upevňovací šrouby přizpůsobit dle vlastního stroje - nemusí to sedět.

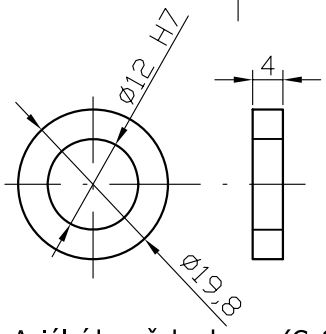

Axiální kroužek - bronz (CuSn8). Pokud možno, co nejpřesněji udělat jeho sílu, aby nekvedlal.

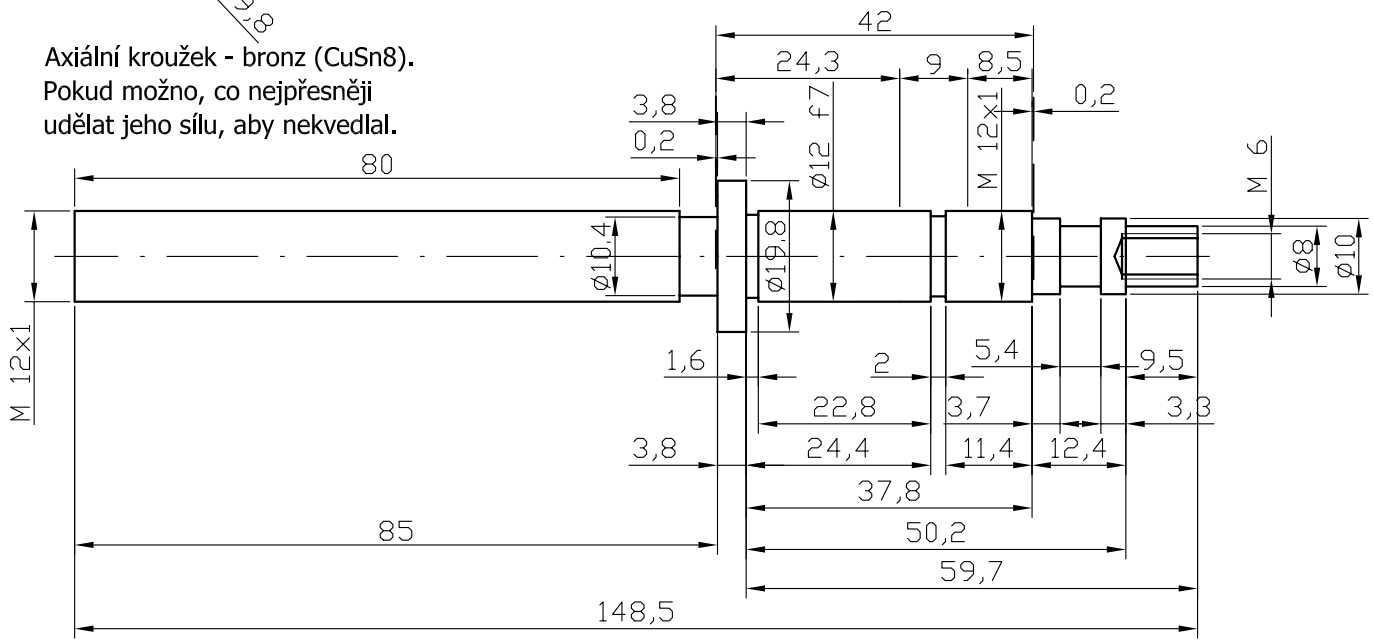

Šroub (hřídel) - ocel (tř. 11 109). Část hřídele osazená v náboji musí chodit volně, ale těsně ve vystružené díře 12 H7, proto kóta 12 f7. Doporučuji slícovat při výrobě šroubu. Axiální ložisko je typu 51101. Vyfrézovaná část ve spodní části náboje umožňuje seřízení ložiska pomocí matic. Důležité - závit na šroubu řezat nožem a zalapovat spolu s maticí. Do noniusu je třeba osadit pouzdro 12x10 x12, v mém případě kompozitové, nebo je možné udělat z bronzu. Pokud nebute dělat spodní díl příčného suportu s maticí je závit na šroubu M10x1 ! ! !